CGS-KF112

安装和设置 - 应用说明

扶梯扶手带盖板

- 如果扶梯扶手带盖板是金属材质，需要在金属盖板上开孔，并用塑料材质盖板覆盖。开孔尺寸取决于传感器和盖板之间的距离，尺寸不应小于 80mm（宽）X55mm（高）。（如图 1）
- 如果扶梯扶手带盖板是塑料材质，则不需要额外的改动。
- 为了保证稳定和可靠的检测范围，传感器正前方的盖板处应避免复杂结构，如蜂窝状。平整的表面更有益于雷达的检测性能。（如图 2）
- 传感器前的塑料盖板禁止包含任何金属材料。

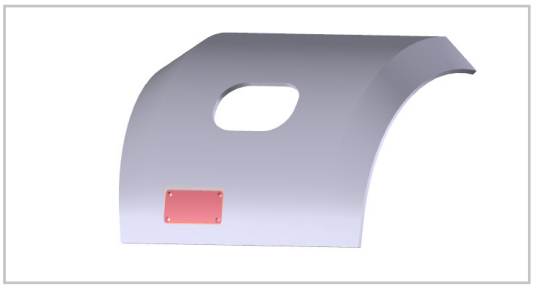

图 1

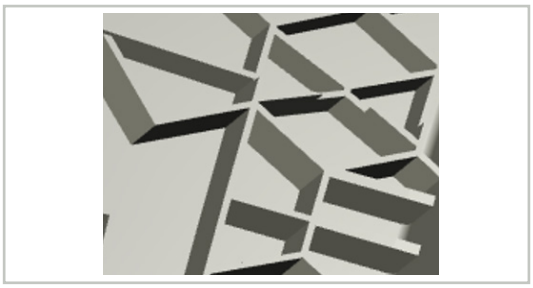

图 2

安装

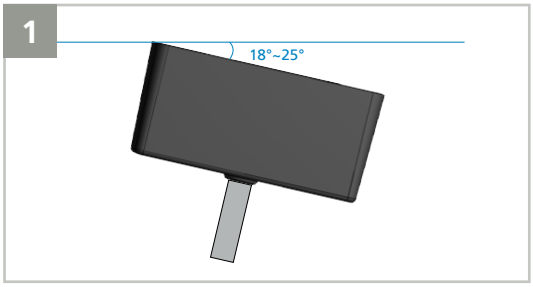

推荐向扶梯中心侧水平偏角 18-25° 。

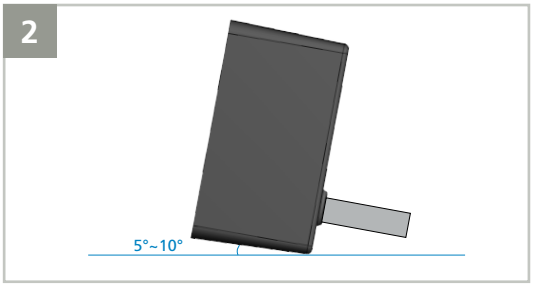

推荐垂直偏角向上仰角 5-10°。

感应区域

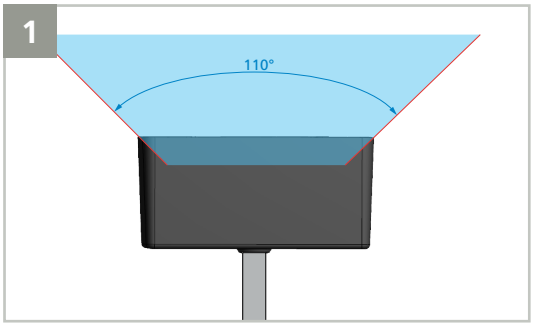

水平开角：110°

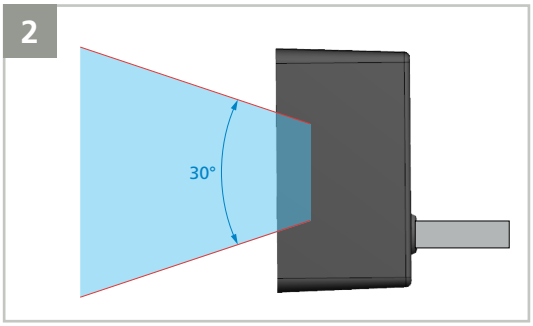

垂直开角：30°

上述的感应范围是在典型的安装环境下。检测区域很大程度上取决于扶梯盖板，周边环境环境和检测设置。

输出设置

CGS-KF112 输出一个晶体管 PNP 信号，信号输出有高电平，低电平和频率。频率输出可在 0hz ~ 500hz 范围内进一步配置。

输出模式	输出配置	断电时	上电时				
			无检测	D*	无检测	D*	无检测
脉冲模式	高电平			T*		T*	
	低电平						
	频率						
触发模式	高电平						
	低电平						
	频率						

* D: 有检测　T: 保持时间（可调）

特殊设置

按 9 + ✚ 进入特殊调试模式:

举例:
分析扶梯无法进入节能模式的原因。
第一步: 使用遥控器按 ⊘ + 0 可屏蔽传感器输出信号。
第二步: 分析扶梯无法进入节能模式的原因。
第三步: 再次使用遥控器按 ⊘ + 1 恢复正常输出。

如需所有参数恢复出厂设置，可按 ⊘ + 8 。

© BEA | 应用说明 | VX1 - 2022.07

A Halma company

比业电子（北京）有限公司 / 北京市经济技术开发区兴海路5号1幢三层A-B区
T +86 10 57761630 / F +86 10 62628775 / E info-as@beasensors.com / W asia.beasensors.com