MAGIC SWITCH CHROMA (STD)

自动门非接触式行为识别传感器

CN

结构描述

嵌入式安装

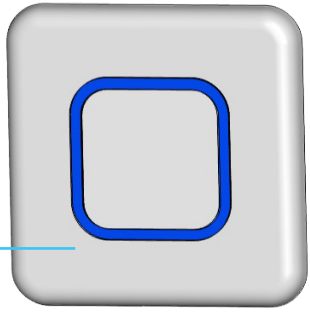

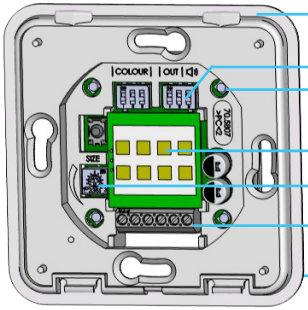

前盖

固定外框

拨码开关

LED指示灯

天线

检测区域调节

接线端子

垫片/密封

表面安装

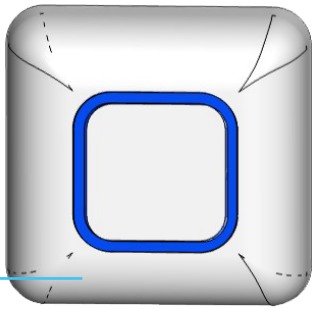

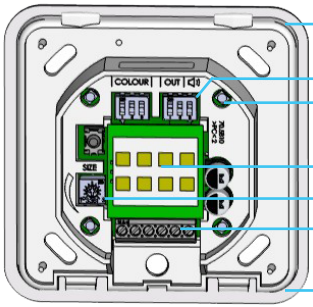

前盖

固定外框

拨码开关

LED指示灯

天线

检测区域调节

接线端子

垫片/密封

产品特征

- 抗菌前盖
- 多色灯光
- IP65
- 切换功能

安装

嵌入式安装

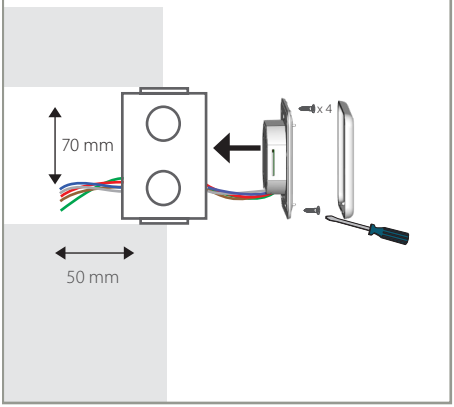

表面安装

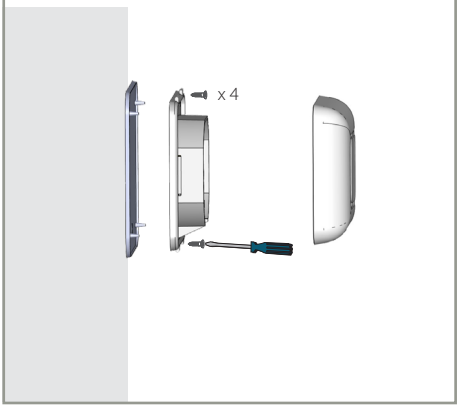

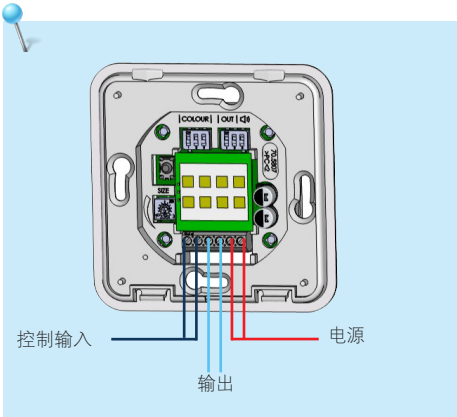

扣盖

开盖

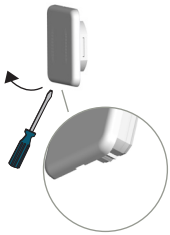

调整设置

1 检测区域设置

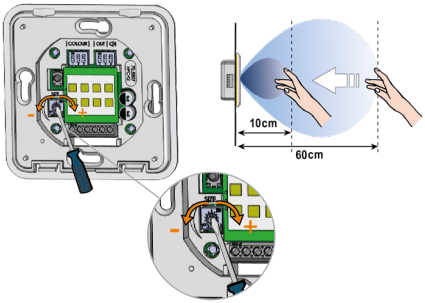

2 拨码开关设置

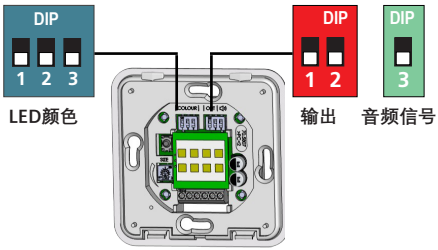

LED颜色

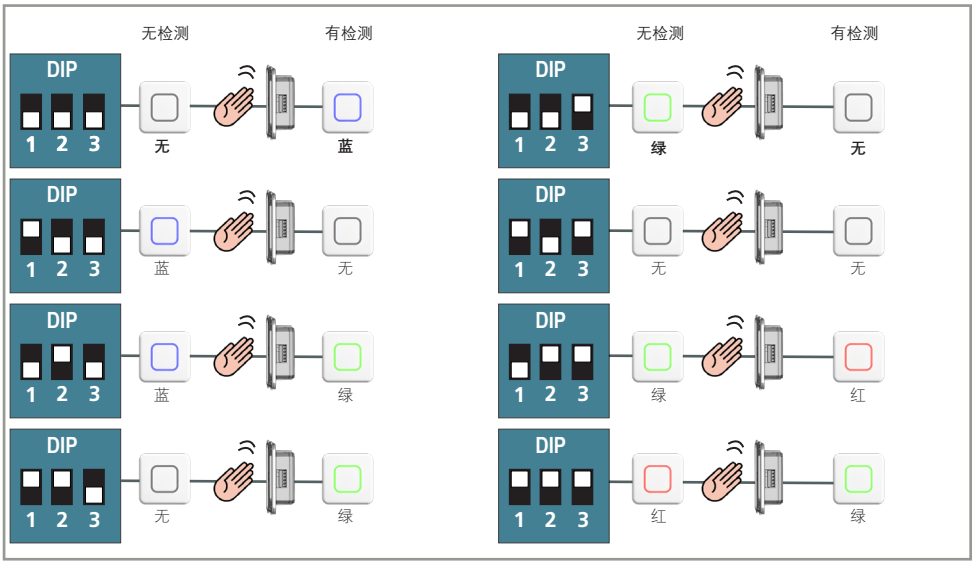
无检测
有检测
DIP
1 2 3
无
蓝
蓝
无
蓝
绿
无
绿
无检测
有检测
DIP
1 2 3
绿
无
无
无
绿
红
红
绿

输出模式

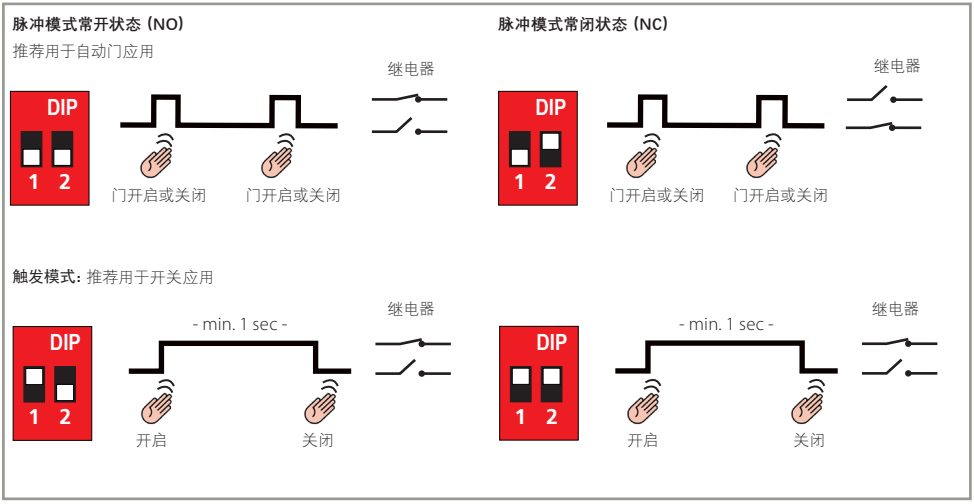
脉冲模式常开状态 (NO)
推荐用于自动门应用
继电器
DIP
1 2
门开启或关闭
门开启或关闭
脉冲模式常闭状态 (NC)
继电器
DIP
1 2
门开启或关闭
门开启或关闭
触发模式: 推荐用于开关应用
继电器
- min. 1 sec -
DIP
1 2
开启
关闭
继电器
- min. 1 sec -
DIP
1 2
开启
关闭

故障排除

用手在传感器前后 移动， 门未开启。	电源错误。	检查电源，如果LED显示灯亮或闪烁，即电源连接正确。
	检测范围设置过小。	调整检测范围。
		移除传感器前方金属遮挡物。
	接线错误。	检查接线和继电器连接。
传感器处于检测状态。	环境影响传感器的正常工作。	传感器附近避免存在移动物体。
	接线错误。	检查接线和继电器连接。
检测或启动后，门保持开启状态。	输出模式错误。	输出模式转换为脉冲模式。
	接线错误。	检查接线和继电器连接。

技术参数

技术	微波运动检测
发射频率	24.150 GHz
发射功率	< 20 dBm EIRP
发射功率密度	< 5mW/cm^2
检测范围（手）	+/- 10 - 60 cm （可调节）* 垂直传感器方向运动
检测模式	运动双向检测
目标检测速度	最小 5Hz 或 ± 3cm/s, 最大 200Hz 或 ± 1.2m/s
电源电压 （只能通过与SELV兼容的电源进行操作）	12 - 24V AC +/- 10% 12 - 24V DC +30% / - 10%
电源频率	50 - 60 Hz
功耗	< 1.5W
输出 最大电压 最大电流	继电器（干触点） 42 V AC/DC 100mA
输出保持时间	0.5s（脉冲模式）
工作时间	-20°C - +55°C
防护等级	IP65 （嵌入安装版本确保前面板已安装，表面安装版确保前面板以及基座已安装）
材质	PMMA / PC 前盖使用生物酯银抗微生物剂 并符合ISO 22196:2011
推荐电缆	标准线缆16 AWG - 1.5mm^2

**检测区域可以调整到小于10cm，但不保证检测效果。*

参数若有变化，恕不另行通知。

比业电子（北京）有限公司/北京经济技术开发区兴海路5号1幢三层A-B区
T +86 10 57761630 / F +86 10 62628775 / E info-as@beasensors.com / W asia.beasensors.com

BEA特此声明，Magic Switch符合欧盟2014/53/EU (RED) 指令和 2011/65/EU (RoHS)指令要求。
相关声明文件详见我司网站。

本产品应与未分类的城市垃圾分开处理。