SWAN（スワン）取扱説明書

JP

マイクロ波 非接触センサー

⚠ 警告　人が死亡または重傷を負うおそれがある内容を示しています。

⚠ 注意　人がけがをしたり財産に損害を受けるおそれがある内容を示しています。

各部の名称

SWAN SENSOR　　SWAN HUB

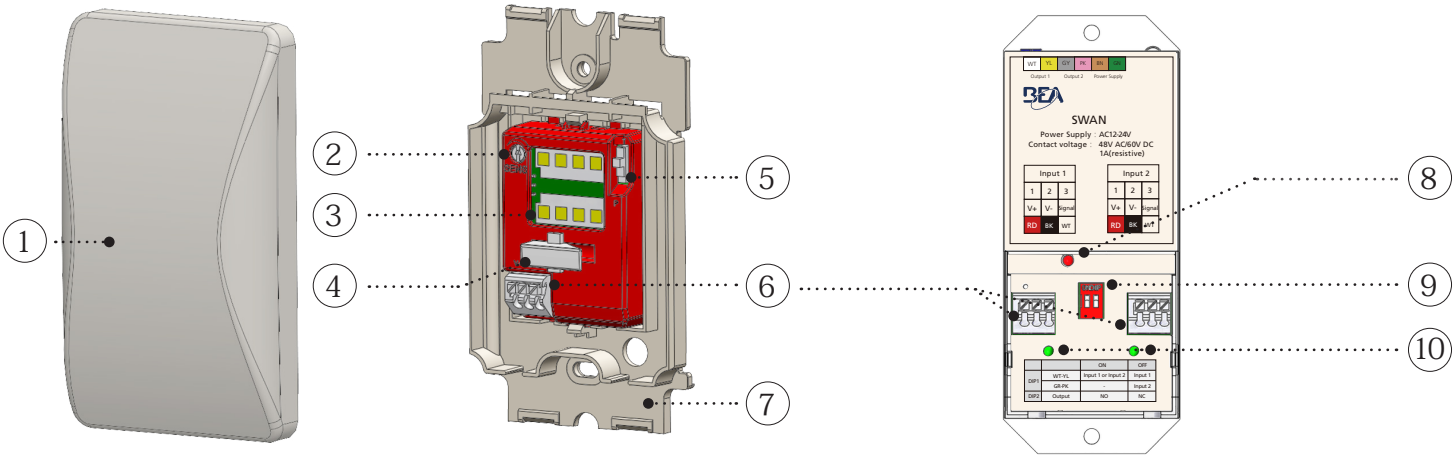

①. フロントカバー
②. エリア調整ボリューム
③. アンテナ
④. 検知表示（青LED）
⑤. 出力モード（トグル or パルス）
⑥. コネクター
⑦. 取り付けベース
⑧. 電源表示（赤LED）
⑨. DIPスイッチ
⑩. 検知表示（緑LED）

⚠ 注意　設置上の注意

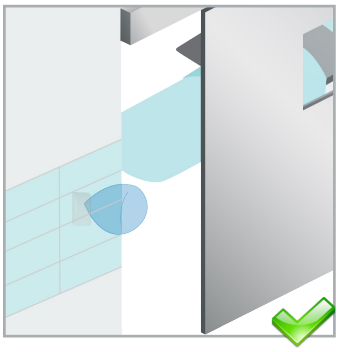

センサーはタイル、木材、石膏、プラスチック、ガラスの壁裏に取り付けることもできます。

センサーを金属性の壁や板の裏側に設置しないでください。

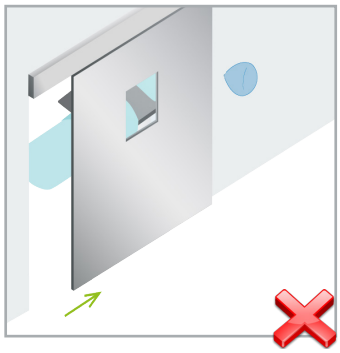

上図のようにドアが稼働する位置へ設置しないでください。

センサーの前に動くものを置かないでください。

LED表示

SWAN SENSOR

青LED

検知

消灯

非検知

SWAN HUB

緑LED

検知

消灯

非検知

赤LED

電源

取り付け

1

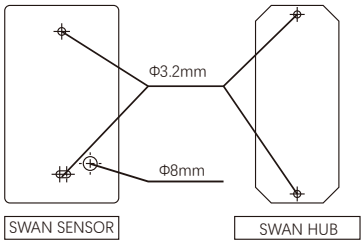

取り付け台紙を取り付け位置に貼り、取り付けビスの穴（3.2mm）や通線の穴（8mm）を所定の位置に開けてください。

2

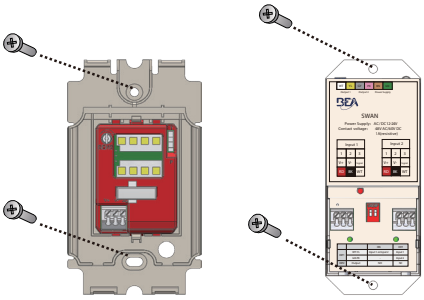

SWAN SENSOR、SWAN HUBをビスでしっかりと固定してください。

3

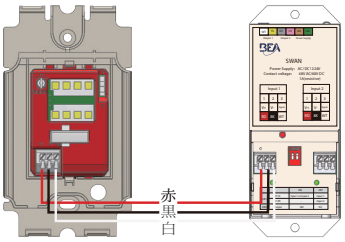

SWAN SENSOR、SWAN HUBを付属のケーブルで接続してください。

⚠ 警告

配線接続する場合は、
電源を切った状態で行ってください。

4

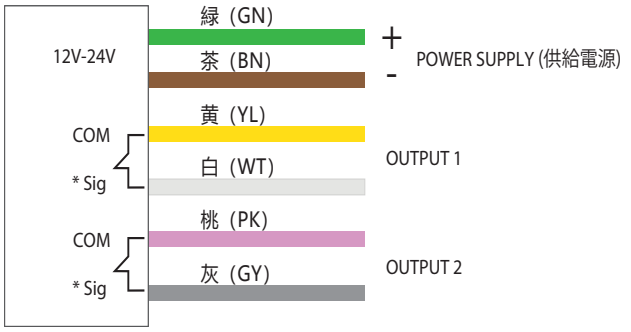

5

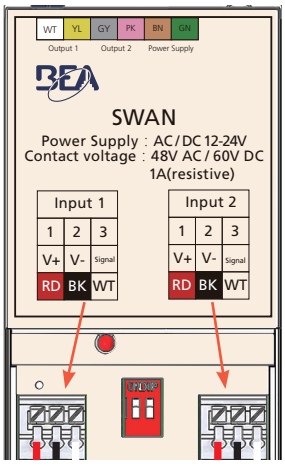

DIP 1 出力設定

	Output 1	Output 2
ON DIP 1	Input 1 or Input 2	*
ON DIP 1	Input 1	Input 2

* DIP 1がONの場合は出力 2は無効になります。

DIP 2 出力接点

	Output 1	Output 2
ON DIP 2	NO	NO
ON DIP 2	NC	NC

NO = a接点
NC = b接点

工場出荷時

6

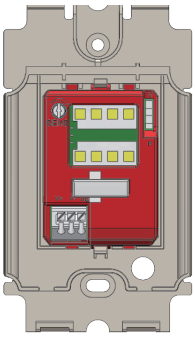

トグルモード（T）
検知するとONになり、その状態を保持します。再度検知させるとOFFになります。

パルスモード（P）
検知するとONになり、その後自動的にOFFになります。
検知エリアで動き続けて検知している間はONが継続されます。
非検知になると約0.5秒後にOFFになります。

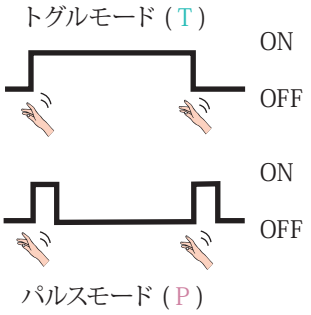

工場出荷時は、パルスモード（P）に設定されています。

7

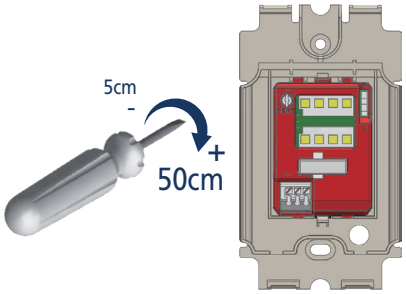

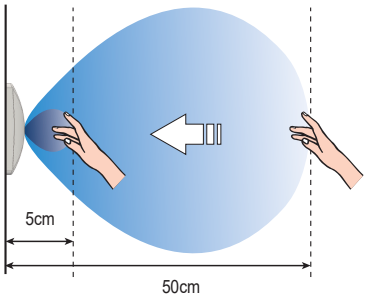

検知エリアは使用用途に合わせてエリア調整ボリュームを調整してください。検知エリアは、手の動かし方によって誤差が生じます。
また、対象物の大きさや材質（金属類）など、動き方によって誤差が生じます。

8

シリコンなどで隙間を埋めるとことで防水性を向上させることが出来ます。

9

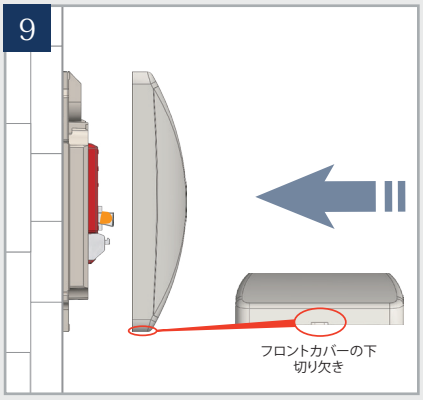

フロントカバーの取り付け方
上側から被せるようにして、下側を押し、しっかりと固定してください。
フロントカバーの取り外し方
下の切り欠きへマイナスドライバー（サイズ2）を差し込み取り外してください。

10

手をセンサー方向へかざして検知エリアを確認してください。
検知すると青LEDが点灯します。

トラブルシューティング

手をセンサーに近づけてもドア・シャッターが開かない。	HUB 消灯	HUBの供給電源が入力されていない。	供給電源が正しく入力されているか確認してください。 LEDが点滅や点灯することを確認してください。
	SENSOR 消灯	検知エリアが小さすぎる。	エリア調整ボリュームを大きくしてください。
			センサーの前（エリア）に金属類が無いことを確認してください。
	SENSOR 青LED	配線を間違えている。	正しい配線がされていることを再度確認してください。
ドア・シャッターが開放のままになる。	SENSOR 青LED	設置環境の影響を受けている。	ドア・シャッターの近くに動くものがないことを確認してください。
	SENSOR 消灯	HUBの配線を間違えている。	正しい配線がされていることを再度確認してください。
検知後にドア・シャッターが開放のままになる。	SENSOR 青LED	出力モード設定がトグルモードになっている。	出力モードをパルスモードにしてください。.
	SENSOR 消灯	配線を間違えている。	正しい配線がされていることを再度確認してください。

仕様

品名	SWAN（スワン）
検知方式	マイクロ波ドップラー方式（動体検知）
検知距離 (手動の場合)	0mm - 50mm ~ 0mm - 500mm (エリア調整ボリュームにて可変)
検知対象速度	最小；5Hz or +/- 3cm/s, 最大；200Hz or +/- 1.2m/s
供給電源	AC/DC 12V ~ 24V ±10% (50Hz ~ 60Hz)
消費電力	最大 2W
出力接点 最大接点電圧 最大接点電流 最大接点切り替え電力	無電圧リレー 2ab接点（抵抗負荷） AC 48V / DC 60V 1A (抵抗負荷) DC 30W / AC 48VA
出力保持時間	0.5s (パルスモードの場合)
動作周囲温度	-20°C ~ +55°C
最大接続台数（SWAN HUB）	SWAN SENSOR 2台
材質	SWAN HUB - ABS SWAN SENSOR - 抗菌 PC
カバー色	白
付属品	SWAN SENSOR；取扱説明書、取付台紙、ビス×2、ケーブル SWAN HUB；取扱説明書、取付台紙、ビス×2、ケーブル

商品改善の為、予告なしに仕様を変更することがございますのでご承知おきください。

THIS USER'S GUIDE IS AN INFORMATIVE DOCUMENT AND CAN NOT BE SEEN AS A COMMITMENT OF

A HALMA COMPANY 07.0763/V1.1_18.12

ビーイーエージャパン株式会社
〒220-0004　横浜市西区北幸2-8-19 横浜西口Kビル8階
TEL 045-565-9560　FAX 045-565-9561